DOSPEL
-SINCE 1974-

DRAGON
HYBRID 3000

DRAGON
HYBRID 3000

HYBRYDOWY
GENERATOR PRĄDU

2 GENERATOTRY + SOLAR

- Produkt polski
- Gwarancja 5 lat
- OFF GRID / ON GRID
- Wysoka jakość wykonania

DRAGON HYBRID to idealny zestaw,
2xgenerator prądu, który łączy **turbinę wiatrową i panel fotowoltaiczny**

więcej informacji znajdziesz na naszej stronie internetowej
dospel.com

PIERWSZA TURBINA HYBRYDOWA NA ŚWIECIE



DOSPEL
-SINCE 1974-

DRAGON
HYBRID 3000

DRAGON
HYBRID 3000

HYBRID
POWER GENERATOR

2 GENERATOTRS
+ PV PANEL

- 100% EU product
- 5 years warranty
- OFF GRID / ON GRID
- High quality workmanship

DRAGON HYBRID is a perfect set,
2x power generator that combines
a wind turbine and a photovoltaic panel

More information can be found on our website

dospel.com

FIRST HYBRID
WIND TURBINE IN THE WORLD



DOSPEL
-SINCE 1974-

Turbina wiatrowa - generator prądu

Daytona 3000

Instrukcja obsługi, karta gwarancyjna





UWAGA! Przed przystąpieniem do montażu i rozpoczęciem użytkowania zapoznać się z treścią całej instrukcji

INFORMACJE BEZPIECZEŃSTWA

Urządzenie zawiera elementy mechaniczne oraz elektryczne, które podczas pracy mogą stanowić zagrożenie dla zdrowia i życia.
W związku z tym należy bezwzględnie przestrzegać poniższych zasad bezpieczeństwa:
UWAGA! Obowiązkiem użytkownika jest uzyskanie wszelkich wymaganych pozwoleń, uzgodnień oraz dokumentacji niezbędnych do określenia miejsca montażu urządzenia na dachu. Konstrukcja dachu, warunki obciążeniowe, oddziaływanie wiatru oraz parametry podłoża konstrukcyjnego różnią się w zależności od lokalizacji, dlatego sposób posadowienia i mocowania urządzenia musi być każdorazowo dobrany indywidualnie do konkretnego obiektu.
UWAGA! Jeżeli turbina zamontowana na dachu sprawia wrażenie niestabilnej albo wydaje nietypowe, niepokojące dźwięki, należy natychmiast wstrzymać jej eksploatację i przeprowadzić kontrolę techniczną. Uszkodzona turbina lub jej elementy mogą ulec odłączeniu i spaść z dachu, stwarzając poważne zagrożenie dla życia i zdrowia osób znajdujących się w pobliżu. Nigdy nie należy przebywać w płaszczyźnie pracy wirnika ani bezpośrednio przy urządzeniu podczas jego działania.
UWAGA! Należy zabezpieczyć dostęp do urządzenia oraz dachu przed osobami nieuprawnionymi, w szczególności dziećmi. Na dach mogą wchodzić wyłącznie osoby posiadające odpowiednie kwalifikacje, doświadczenie oraz wymagane środki ochrony indywidualnej.
UWAGA! Przed rozpoczęciem jakichkolwiek prac kontrolnych, serwisowych lub montażowych należy zawsze zatrzymać wirnik i odłączyć urządzenie od sieci, zgodnie z obowiązującą procedurą bezpieczeństwa. Zarówno upadek z dachu, jak i kontakt z obracającym się wirnikiem mogą prowadzić do ciężkich obrażeń lub śmierci.
UWAGA, Montaż turbiny powinien być wykonywany wyłącznie przez osobę posiadającą odpowiednie uprawnienia SEP oraz aktualne uprawnienia do pracy na wysokości.

SPECYFIKACJA TECHNICZNA

Model turbiny:	Daytona
Średnica wirnika:	100cm
Wysokość modułu:	136 cm
Szerokość modułu z generatorem	172 cm
Szerokość modułu bez generatora	150 cm
Waga modułu z generatorem:	190 kg
Waga modułu bez generatora:	100 kg
Napięcie znamionowe:	AC
Generator:	zgodnie z załączoną dokumentacją techniczną generatora
Prędkość startowa:	od 1.2 m/s
Skrzydła i ramiona:	Konstrukcja testowana wytrzymałościowo w warunkach ekstremalnych
Hamulec:	w regulatorze / w kontrolerze hamowania
System pracy:	Off-grid, On-grid
Poziom hałasu wg Normy PN-EN 61400-11:	<44dB przy 8m/s
Temperatura pracy:	Od -25 st. C do 45 st. C
Rodzaje dachów:	dedykowany uchwyt Dospel
Zgodność z normą:	CE, IEC 61400

TURBINA WIATROWA DAYTONA

To jedno z najbardziej zaawansowanych na świecie urządzeń wiatrowych do ładowania akumulatorów. Idealnie nadaje się do instalacji OFF-Grid oraz ON-Grid.
Urządzenie może dostarczać energię w oddalone miejsca jak też na potrzeby niewielkich budynków gospodarczych. Turbina jest łatwa w montażu.

Rysunek techniczny modułu z generatorem

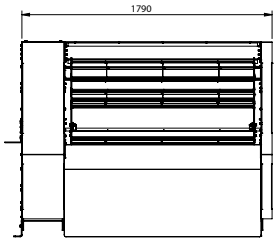

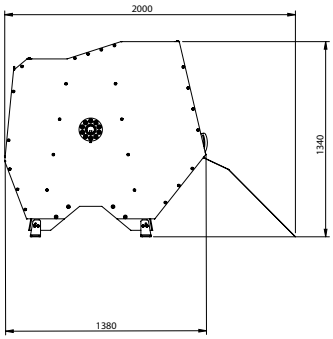

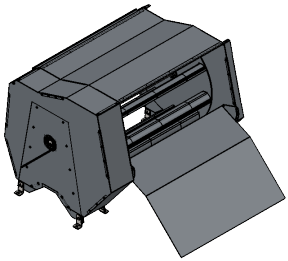

Rysunek techniczny modułu bez generatora

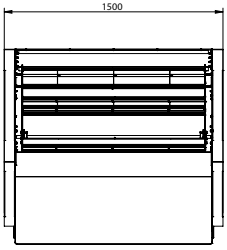

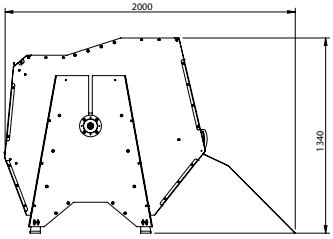

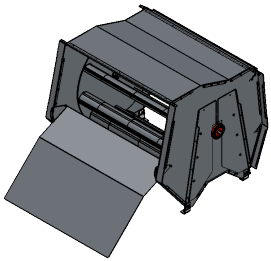

ŚRODKI BEZPIECZEŃSTWA

1. Generator turbiny wiatrowej Daytona może wytwarzać napięcie zagrażające życiu człowieka.
2. Nigdy nie wolno dopuścić, by turbina obracała się bez podłączenia do odpowiedniego odbiornika mocy.
3. W celu uniknięcia wypadku należy starannie zaplanować montaż i zapewnić sobie pomoc przy stawianiu urządzenia.
4. Zaleca się, aby możliwie jak największą część prac montażowych wykonać na gruncie.
5. O ile to możliwe, do montażu należy wybrać spokojny, suchy dzień.
6. Generator turbiny zaopatrzony jest w wysoko wydajne, zamocowane na stałe magnesy, które mogą ulec zniszczeniu podczas niewłaściwego potraktowania (np. upuszczenia na ziemię).
7. Przez cały czas funkcjonowania urządzenie musi być zabezpieczone bezpiecznikami.
8. Nigdy nie należy zbliżać się do łopat wirnika podczas jego pracy, gdyż grozi to poważnymi obrażeniami fizycznym.
9. Przed konserwacją należy zawsze zatrzymać turbinę i zabezpieczyć łopaty wirnika.

DZIAŁANIE URZĄDZENIA

Praca w normalnych warunkach
Ładowanie akumulatora rozpoczyna siępo uzyskaniu minimalnego napięcia w banku energii w danym momencie. Wraz ze wzrostem prędkości wiatru, również wirnik będzie się kręcić coraz szybciej, a turbina będzie wytwarzać więcej energii elektrycznej.

Pracę powinien regulować odpowiedni regulator dobrany do potrzeb instalacji, który zapewni optymalną pracę i dostosuje moc ładowania do pojemności i mocy istniejącej instalacji.
Turbiny Daytona współpracują ze sterownikami 24 lub 48 V. Należy dobrać odpowiednio sterownik sugerując się siłą wiatru w konkretnej lokalizacji.

Poniżej mapa z uogólnionymi strefami siły wiatru na terenie Polski.
Celem dobrania odpowiedniego sterownika należy dokładnie określić średnią siłę wiatru na danym terenie. Informacje w zakresie prezyzyjnego określenia siły wiatru dla konkretnej lokalizacji są dostępne w internecie.

Montaż większej ilości segmentów turbiny kalenicowej zwiększa efektywność działania.



Mapa stref wietrzności w Polsce na podstawie średniej prędkości wiatru w skali roku

Strefa 2 Średnia prędkość wiatru: >6m/s
● Zalecany sterownik: 48V

Strefa 1 Średnia prędkość wiatru: 1-6m/s
● Zalecany sterownik: 24V

SPOSÓB MONTAŻU

Turbina wiatrowa Daytona jest instalowana na szynach montażowych trwale przymocowanych do konstrukcji dachu zgodnie z obowiązującymi zasadami budowlanymi. Mocowanie urządzenia do szyn realizowane jest za pomocą regulowanych uchwytów montażowych, umożliwiających ustawienie kąta nachylenia w zakresie od 0° do 45°.

Uwaga: wszelkie prace montażowe powinny być wykonywane wyłącznie przez osoby posiadające odpowiednią wiedzę, kwalifikacje oraz uprawnienia do pracy na wysokości.

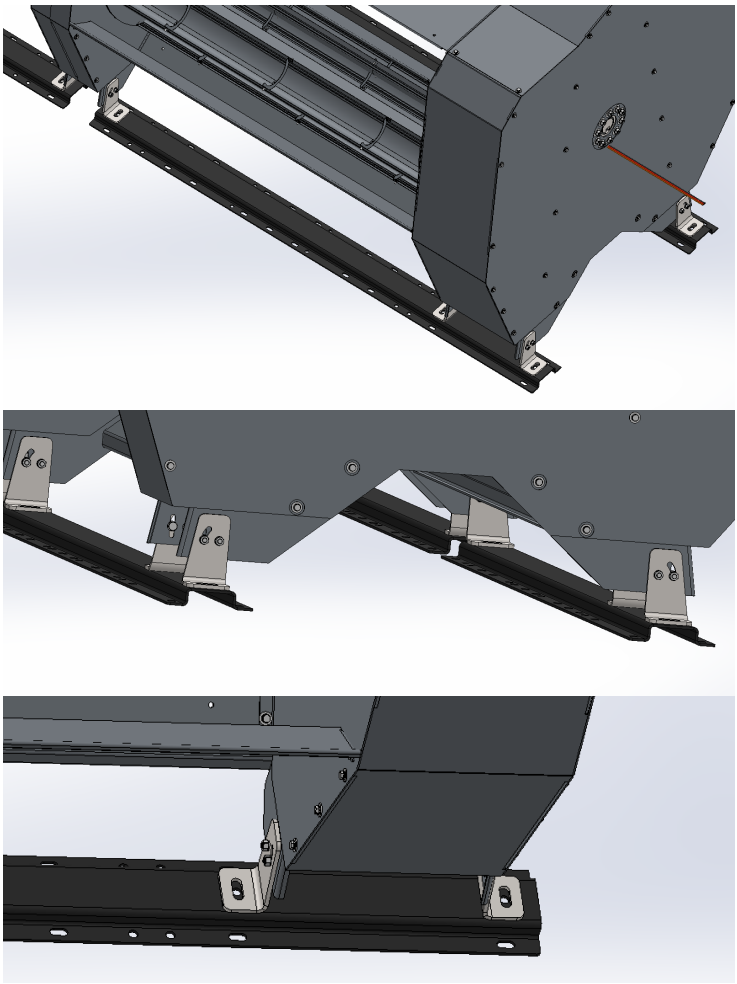

ŁĄCZENIE MODUŁÓW

Poszczególne moduły turbiny są łączone poprzez ich wzajemne dosunięcie, przy czym każdy moduł osadzany jest niezależnie na dedykowanych szynach montażowych.

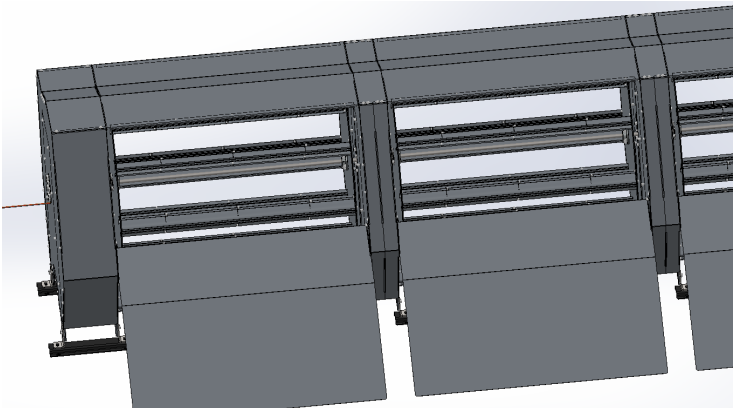

W górnej części połączenia dwóch sąsiadujących modułów stosowana jest jedna wspólna blacha zamykająca.

Osie wirników (bębnów) poszczególnych modułów łączone są za pomocą stalowych sprzęgieł kłowych.

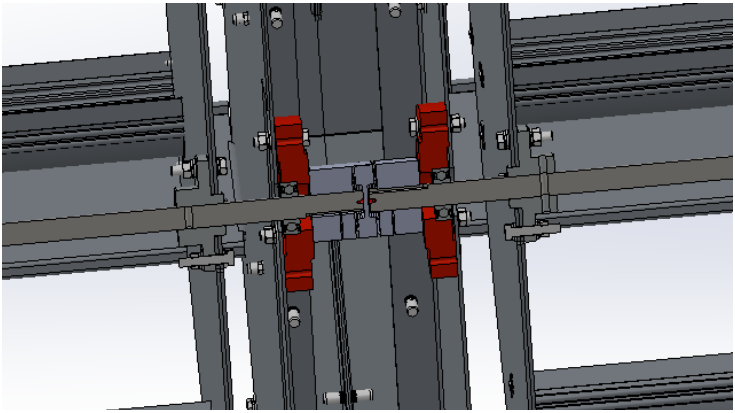

Na etapie projektowym należy określić, po której stronie zespołu turbiny ma zostać zlokalizowany moduł z generatorem. Moduł ten musi być usytuowany skrajnie — nie przewiduje się możliwości montażu generatora w centralnej części układu.

EFEKTYWNOŚĆ

Połączenie doddatkowych modułów turbiny Daytona, wpływa na zwiększenie efektywności działania układu. Zaleca się dobór i montaz odpowiedniej ilości modółów do zapotrzebiwania energetycznego oraz warunków atmosferycznych.



Turbina kalenicowa segmentowa charakteryzuje się możliwością zwiększenia swojej efektywności poprzez rozbudowę o kolejne segmenty. Wraz ze wzrostem liczby segmentów zwiększa się powierzchnia czynna (" powierzchnia żagla"), co bezpośrendio przekłada się na poprawę wydajności pracy urządzenia. Przykładowo dla konfiguracji czterwch segmentów żagla wynosi ≈ 5m², przy szerokości zespołu segmentów około 6 m.

Uwzględnienie kierunku wiatru przy wyborze miejsca montażu wpływa na efektywność turbiny.

WARUNKI UTRZYMANIA GWARANCJI:

Aby gwarancja była ważna przez cały okres jej obowiązywania, użytkownik turbiny wiatrowej Daytona zobowiązany jest do przeprowadzania serwisu łożysk co 3 lata, licząc od daty montażu turbiny. Wymiana łożysk musi być wykonana przez autoryzowany instalator Dospel.

Dokumentacja każdej wymiany musi zostać przedstawiona w przypadku zgłoszenia reklamacyjnego.

ZAKRES TERYTORIALNY:

Firma DOSPEL zapewnia sprawne działanie turbiny wiatrowej DOSPEL Dayton zgodnie z warunkami techniczno-eksploatacyjnymi dołączonymi do gwarancji. Niniejsza gwarancja obowiązuje na terytorium Rzeczypospolitej Polskiej.

GWARANCJA OBEJMUJE:

Bezpłatną naprawę w okresie 5 lat* od daty zakupu turbiny wiatrowej.

Roszczenia wynikające z gwarancji powstają z dniem zakupu urządzenia, wygasają natomiast z upływem ostatniego dnia terminu gwarancji na dany produkt. Czas gwarancji liczony jest od daty montażu, ale nie dłużej niż 7 lat od daty produkcji.

Gwarancja zobowiązuje firmę DOSPEL do bezpłatnego usunięcia wad ukrytych lub powstałych z winy producenta. Naprawy gwarancyjne dokonywane są przez DOSPEL. Niniejsza gwarancja nie wyłącza, nie ogranicza, ani nie zawiesza uprawnień kupującego wynikających z niezgodności towaru z umową.

OGRANICZENIA GWARANCJI:

Okres gwarancji ulega skróceniu w przypadku stosowania części lub materiałów eksploatacyjnych producentów innych niż Gwarant:

1. do okresu 2 lat dla konsumentów,

2. do okresu 1 roku dla przedsiębiorców.

GWARANCJA ULEGA UNIEWAŻNIENIU W PRZYPADKU STWIERDZENIA WAD LUB USZKODZEŃ POWSTAŁYCH W WYNIKU:

1. działania sił mechanicznych,

2. zanieczyszczeń,

3. przeróbek,

4. zmian konstrukcyjnych,

5. czynności konserwacyjnych niezgodnych z instrukcją obsługi,

6. wypadków,

7. klęsk żywiołowych,

8. działania czynników chemicznych,

9. działania czynników atmosferycznych (np. odbarwienia, korozja),

10. niewłaściwego przechowywania,

11. nieautoryzowanych napraw,

12. niepoprawnej instalacji urządzenia,

13. niepoprawnej eksploatacji urządzenia,

14. stosowania materiałów eksploatacyjnych innych niż firmy DOSPEL,

15. stosowania do montażu podzespołów innych niż firmy DOSPEL,

Zerwania plomb gwarancyjnych, chyba że wynikało to z wymaganych okresowych działań serwisowych wykonanych przez Gwaranta.

GWARANCJA NIE OBEJMUJE RÓWNIEŻ:

1. materiałów eksploatacyjnych, które ulegają zużyciu podczas normalnej eksploatacji (np. uszczelki, bezpieczniki),

2. czynności związanych z przeglądami i normalną eksploatacją,

3. strat powstałych w wyniku przestoju urządzenia podczas oczekiwania na naprawę,

4. kosztów instalacji urządzenia, okablowania oraz innych elementów montażowych,

5. roszczeń z tytułu błędnych obliczeń wynikających z doboru parametrów technicznych przez nabywcę lub podwykonawcę.

REALIZACJA PRAW KLIENTA NASTĘPUJE POPRZEZ:

Tkwiących w urządzeniu. Pojęcie „naprawa" nie obejmuje czynności przewidzianych w instrukcji obsługi (rozruch i eksploatacja), do których zobowiązany jest użytkownik we własnym zakresie.

KARTA GWARANCYJNA JEST WAŻNA, GDY:

Została poprawnie wypełniona (pieczęć i podpis sprzedawcy oraz data sprzedaży), przedstawiana jest łącznie z dowodem zakupu.

ZGŁOSZENIE REKLAMACJI:

Reklamacja powinna zostać zgłoszona mailowo do firmy, która instalowała urządzenie, albo – w przypadku posiadania dowodu zakupu/faktury za instalację z wyszczególnioną nazwą i modelem turbiny wiatrowej DOSPEL Daytona – bezpośrednio do serwisu DOSPEL.

REKLAMACJA MUSI ZAWIERAĆ:

1. dokładny adres miejsca eksploatacji urządzenia,

2. numer fabryczny turbiny,

3. opis stwierdzonego uszkodzenia, objawy nieprawidłowej pracy oraz – jeżeli to możliwe – nazwę uszkodzonego elementu i zdjęcia.

W przypadku utraty karty gwarancyjnej duplikaty nie będą wydawane.

Reklamowany produkt zostanie odebrany przez serwis DOSPEL lub – w przypadku braku możliwości logistycznych – za pośrednictwem firmy spedycyjnej zamówionej przez DOSPEL.
W przypadku transportu za pośrednictwem firmy spedycyjnej koszty demontażu oraz ponownego montażu urządzenia spoczywają na uprawnionym do gwarancji. DOSPEL dokona zwrotu uzasadnionych kosztów zaakceptowanych przez Gwaranta i udokumentowanych fakturą VAT.

Nieuzasadnione wezwanie serwisu skutkuje obciążeniem kosztami dojazdu oraz czasu pracy serwisanta DOSPEL.

od daty dostarczenia urządzenia wolnego od wad lub zwrotu naprawionego urządzenia.

PRODUKT ZOSTANIE WYMIENIONY NA NOWY W PRZYPADKU:

Stwierdzenia przez DOSPEL, że usunięcie wady jest niemożliwe lub ekonomicznie nieuzasadnione, trzykrotnej naprawy tego samego uszkodzenia w okresie gwarancyjnym. W przypadku braku dostępności danego modelu, DOSPEL zastrzega sobie możliwość dostarczenia urządzenia o zbliżonych parametrach. Bieg terminu gwarancji w przypadku wymiany urządzenia lub istotnych napraw rozpoczyna się na nowo

KOSZTY GWARANCJI:

Koszty naprawy w pełni ponosi firma DOSPEL.

W przypadku odrzucenia reklamacji przez DOSPEL, reklamujący zostaje obciążony kosztami transportu i diagnostyki.

INFORMACJE UZUPEŁNIAJĄCE:

• DOSPEL zapewnia serwis gwarancyjny i pogwarancyjny.

• Sposób usunięcia wady określa DOSPEL.

• Wszelkie spory rozstrzyga sąd właściwy dla siedziby DOSPEL.

• DOSPEL nie ponosi odpowiedzialności za ewentualne błędy w treści karty gwarancyjnej.

• DOSPEL zastrzega sobie prawo do wprowadzania zmian w dokumentacji bez wpływu na podstawowe parametry produktów.

• Turbina wiatrowa powinna być zainstalowana w najwyższym możliwym punkcie na terenie posesji bez zasłonięcia przez roślinność, drzewa, budynki i tym podobne obiekty.

• Dospel nie ponosi odpowiedzialności za dobór osprzętu. Urządzenia tj. inwerter, kontroler powinny być dobrane każdorazowo do rodzaju turbiny, ilości turbin, miejsca montażu, wyboru systemu.

• W przypadku podłączenia pod magazyn energii, magazyn musi być rozładowany do odpowiedniego poziomu, aby była możliwość generowania prądu. W przypadku pełnego magazynu który dodatkowo może być ładowany z paneli PV, generacja prądu nie będzie możliwa.

• Przed instalacją turbiny zaleca się dokonanie pomiaru wietrzności w przewidywanym miejscu montażu, przez okres min. 4 miesięcy (np. okres wietrzny listopad - luty).

• Podczas konfiguracji systemu, instalacji turbiny wiatrowej, należy zweryfikować strefę wietrzności. W celu tym można np wykorzystać mapę zamieszczoną w dokumentacji.

KARTA GWARANCYJNA NR .....

data zgłoszenia i nr zlecenia	data wykonania naprawy	wyszczególnienie materiałów i czynności naprawczych	numer montera podpis

MODEL: **nr fabryczny:** ..... **data sprzedaży:** ..... pieczęć sprzedającego **karta gwarancyjna stanowi załącznik** **do rachunku nr** ..... **data:** ..... podpis i pieczęć zakładu naprawiającego	**MODEL:** **nr fabryczny:** ..... **data sprzedaży:** ..... pieczęć sprzedającego **karta gwarancyjna stanowi załącznik** **do rachunku nr** ..... **data:** ..... podpis i pieczęć zakładu naprawiającego	**MODEL:** **nr fabryczny:** ..... **data sprzedaży:** ..... pieczęć sprzedającego **karta gwarancyjna stanowi załącznik** **do rachunku nr** ..... **data:** ..... podpis i pieczęć zakładu naprawiającego

SERWIS ŁOŻYSK

Data serwisu:

.....

Pieczęć i podpis serwisanta:

.....

Data serwisu:

.....

Pieczęć i podpis serwisanta:

.....

Data serwisu:

.....

Pieczęć i podpis serwisanta:

.....

DOSPEL -SINCE 1974-